finder
SWITCH TO THE FUTURE

Relè ad impulsi 10 A

Comando luci corridoio

Comando luci soggiorno

Comando luci camera da letto

SERIE
27

FINDER si riserva il diritto di apportare modifiche ai suoi prodotti in qualsiasi momento e senza preavviso.
FINDER declina ogni responsabilità per i danni a cose o persone derivati da un uso errato o improprio dei suoi prodotti.

1 o 2 contatti - Relè elettromeccanico ad impulsi con circuito bobina e contatti ad eccitazione comune

27.0x - Collegamento con 24 pulsanti luminosi tramite l'adattatore 027.00

27.2x - Collegamento con 15 pulsanti luminosi senza adattatore
- Con limitatore della potenza bobina

- 3 sequenze disponibili
- Morsetti a bussola
- Bobina AC
- Montaggio a pannello
- Contatti senza Cadmio
- Brevetto Italiano

27.0x

- 1 o 2 contatti

27.2x EVO

- 1 o 2 contatti con limitatore della potenza bobina

27.0x/27.2x
Morsetti a vite

27.01

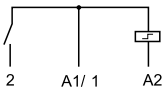

27.05 - 27.06

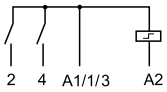

27.21

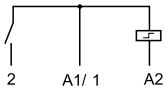

27.25 - 27.26

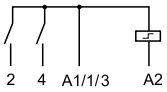

Per i disegni d'ingombro vedere pagina 5

		27.0x		27.2x EVO
Caratteristiche dei contatti				
Numero di contatti		1 o 2		1 o 2
Corrente nominale/Max corrente istantanea	A	10/20		10/20
Tensione nominale/ Max tensione commutabile	V AC	110/—	230/—	230/—
Carico nominale in AC1	VA	1100	2300	2300
Carico nominale in AC15	VA	250	500	500
Portata lampade:				
incandescenza/alogene 230 V	W	—	1000	1000
fluorescenti con ballast elettronico	W	200	400	400
fluorescenti con ballast elettromagnetico rifasato	W	180	360	360
CFL	W	100	200	200
LED 230 V	W	—	200	200
alogene o LED BT con trasform. elettronico	W	100	200	200
alogene o LED BT con trasf. elettromagnetico	W	200	400	400
Corrente minima commutabile	mW (V/mA)	10		10
Materiale contatti standard		AgNi		AgNi
Caratteristiche della bobina				
Tensione di alimentazione nominale (U_N)	V AC (50/60 Hz)	110	230	230
	V DC	—		—
Potenza di eccitazione/continuativa	VA (50 Hz)	4/4		25/1
Campo di funzionamento	AC 50 Hz/AC 60 Hz	$(0.8…1.1)U_N$ / $(0.85…1.1)U_N$		$(0.8…1.1)U_N$ / $(0.85…1.1)U_N$
	DC	—		—
Caratteristiche generali				
Durata meccanica AC/DC	cicli	$300 \cdot 10^3$		$300 \cdot 10^3$
Durata elettrica a carico nominale in AC1	cicli	$100 \cdot 10^3$		$100 \cdot 10^3$
Numero pulsanti luminosi collegabili	(≤ 1 mA)	4 (24 con adattatore 027.00)		15
Minima/Massima durata impulso		0.1 s/1 h (secondo EN 60669)		0.1 s/continuo
Temperatura ambiente	°C	–40…+40		–40…+40
Grado di protezione		IP 20		IP 20
Omologazioni (a seconda dei tipi)		CE EAC		

Codificazione

Esempio: serie 27, morsetti a bussola, interruttore unipolare 1 NO - 10 A, alimentazione 230 V AC.

2 7 . 0 1 . 8 . 2 3 0 . 0 0 0 0

Serie

Tipo
0 = Morsetti a bussola
2 = Morsetti a bussola, con limitatore della potenza bobina

Numero contatti
1 = Interruttore unipolare 1 NO
5 = Commutatore 4 sequenze 2 NO
6 = Commutatore 3 sequenze 2 NO

Tensione nominale bobina
Vedere caratteristiche della bobina

Versione bobina
8 = AC (50/60 Hz)

Caratteristiche generali

Altri dati		27.01, 27.21		27.05, 27.06, 27.25, 27.26	
Potenza dissipata nell'ambiente con corrente nominale e bobina diseccitata	W	0.9		1.8	
Coppia di serraggio	Nm	0.8		0.8	
Capacità di connessione dei morsetti		filo rigido	filo flessibile	filo rigido	filo flessibile
	mm²	2 x 2.5	1 x 4 / 2 x 2.5	2 x 2.5	1 x 4 / 2 x 2.5
	AWG	2 x 14	1 x 12 / 2 x 14	2 x 14	1 x 12 / 2 x 14

Caratteristiche della bobina

Tipi 27.01, 27.05, 27.06

Tensione nominale U_N	Codice bobina	Campo di funzionamento (50 Hz) U_{min}	U_{max}	Resistenza R	Assorbimento I a U_N (50 Hz)
V		V	V	Ω	mA
110	**8**.110	88	121	1400	42.0
230	**8**.230	184	253	6500	17.5

Tipi 27.21, 27.25, 27.26

Tensione nominale U_N	Codice bobina	Campo di funzionamento (50 Hz) U_{min}	U_{max}	Resistenza R	Assorbimento all'eccitazione I a U_N (50 Hz)	Assorbimento continuativo I a U_N (50 Hz)
V		V	V	Ω	mA	mA
230	**8**.230	184	253	1250	100	4

Tipo	Numero di impulsi	Sequenze 1	2	3	4
27.01/21	2				
27.05/25	4				
27.06/26	3				

K

Schema di collegamento

Tipo 27.01/05/06

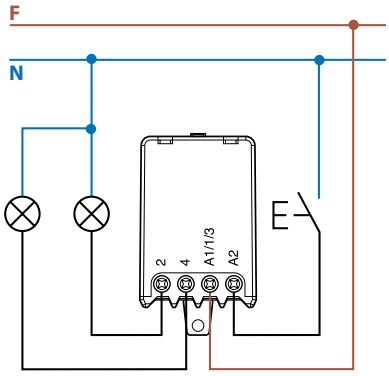

Tipo 27.21/25/26

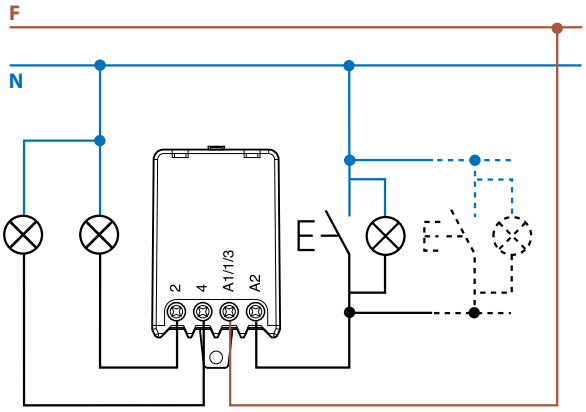

X-2017, www.findernet.com

Accessori per tipi 27.01, 27.05, 27.06

Modulo per pulsanti luminosi (230 V AC)

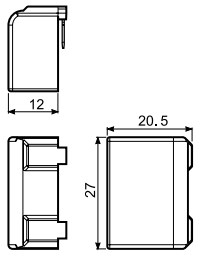

Tipo 027.00
In caso di utilizzo del relè serie 27 con pulsanti luminosi è necessario il montaggio in parallelo del modulo alla bobina del relè (fino a 24 pulsanti luminosi da 1 mA max, 230 V AC).
Il modulo deve essere inserito direttamente sul relè.

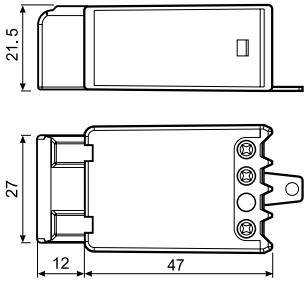

Tipo 27.0x + 027.00

Disegni d'ingombro

Tipi 27.0x/27.2x
Morsetti a vite

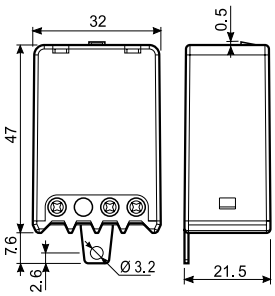

K